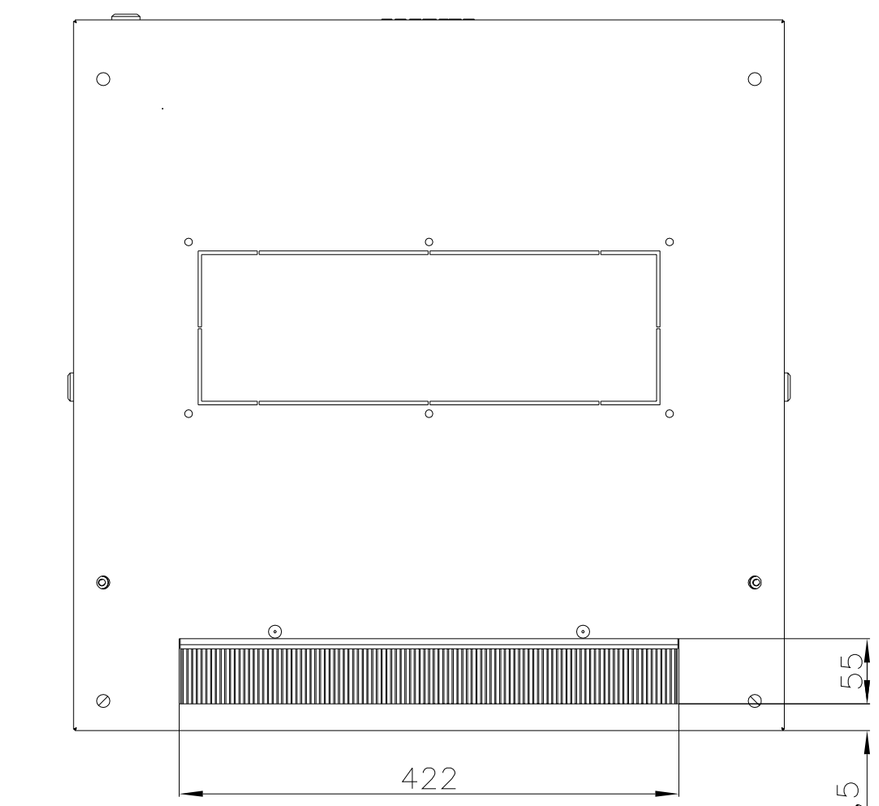

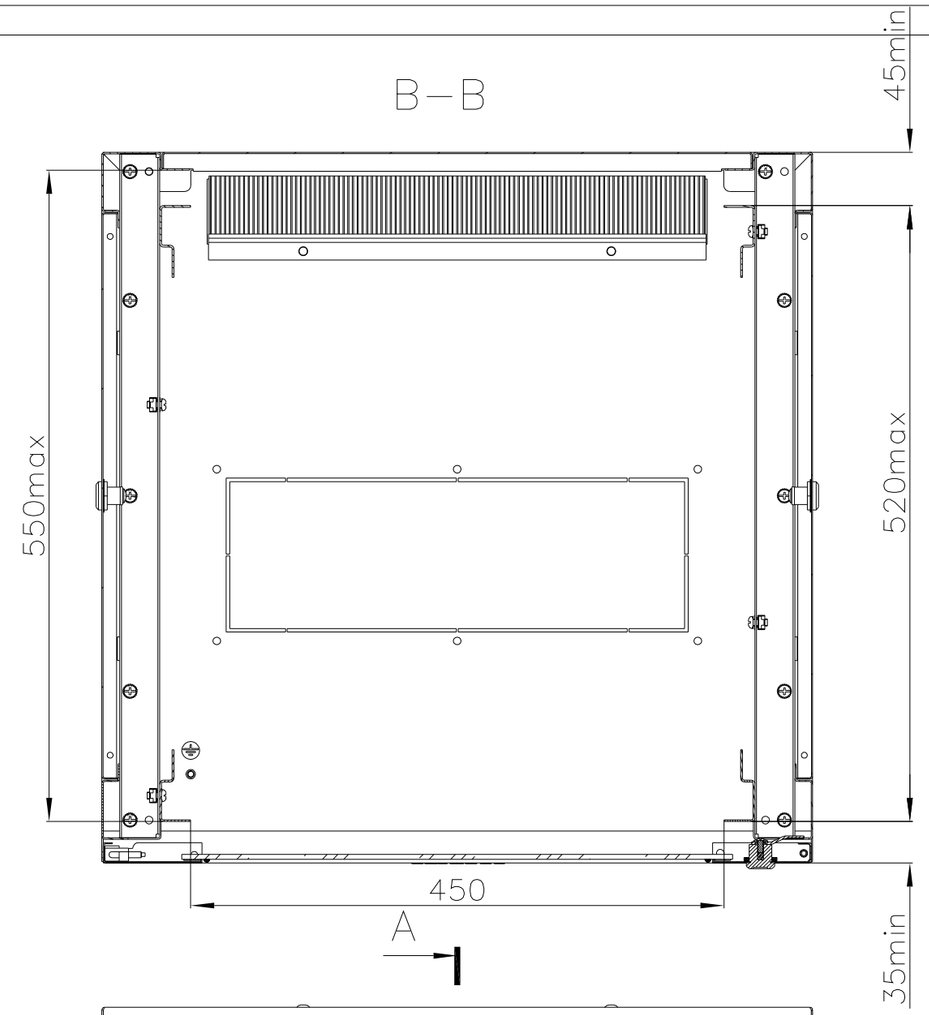

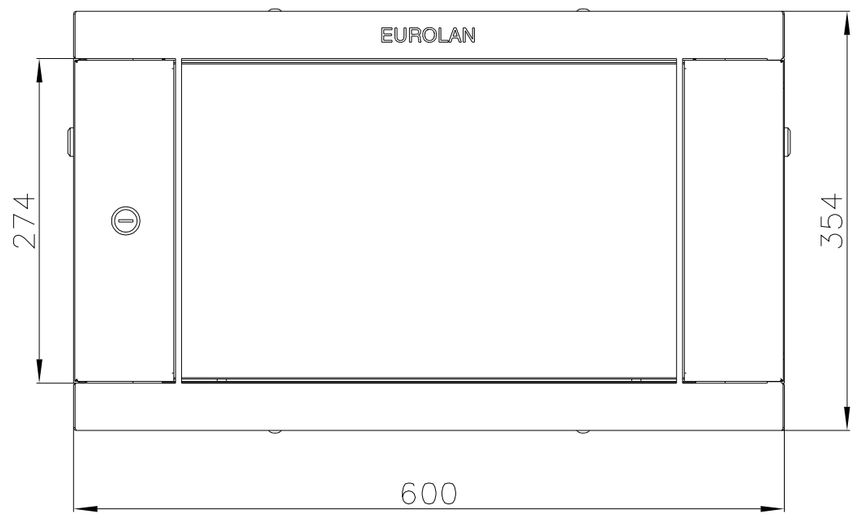

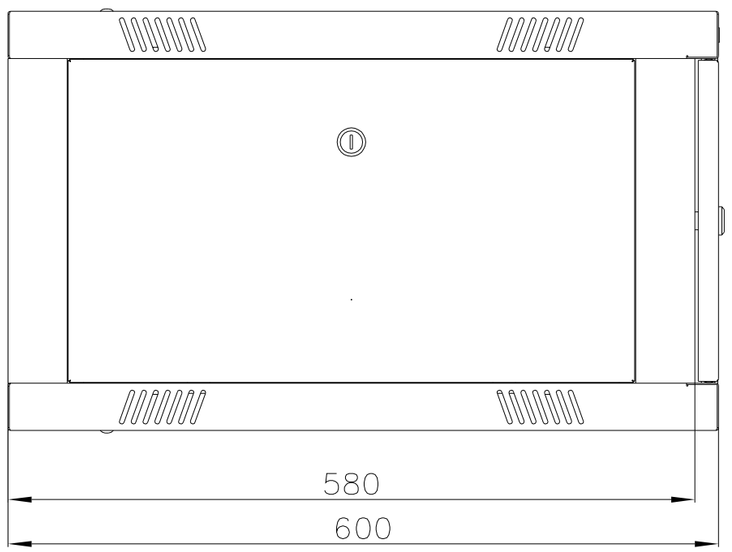

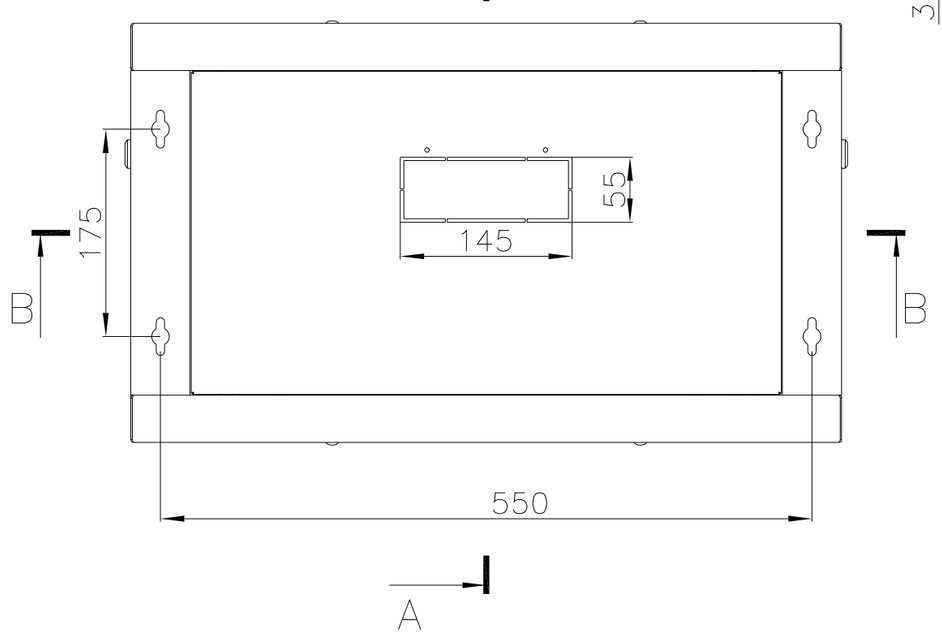

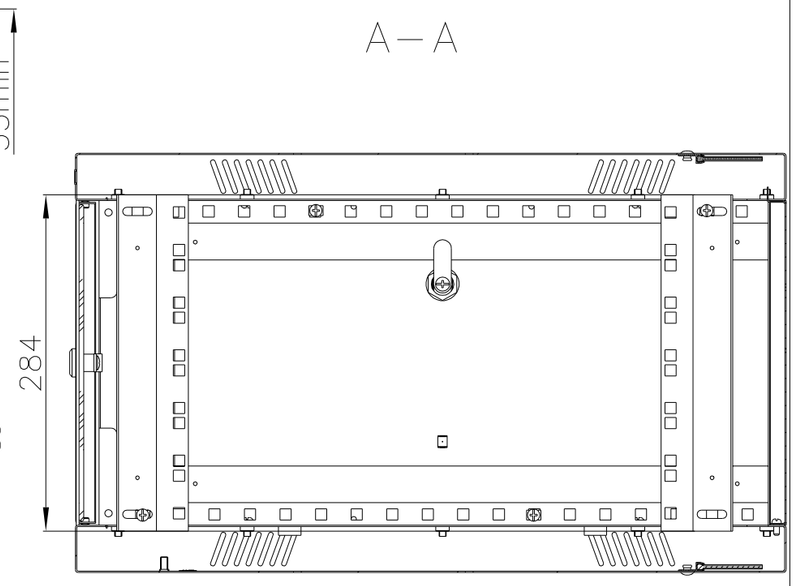

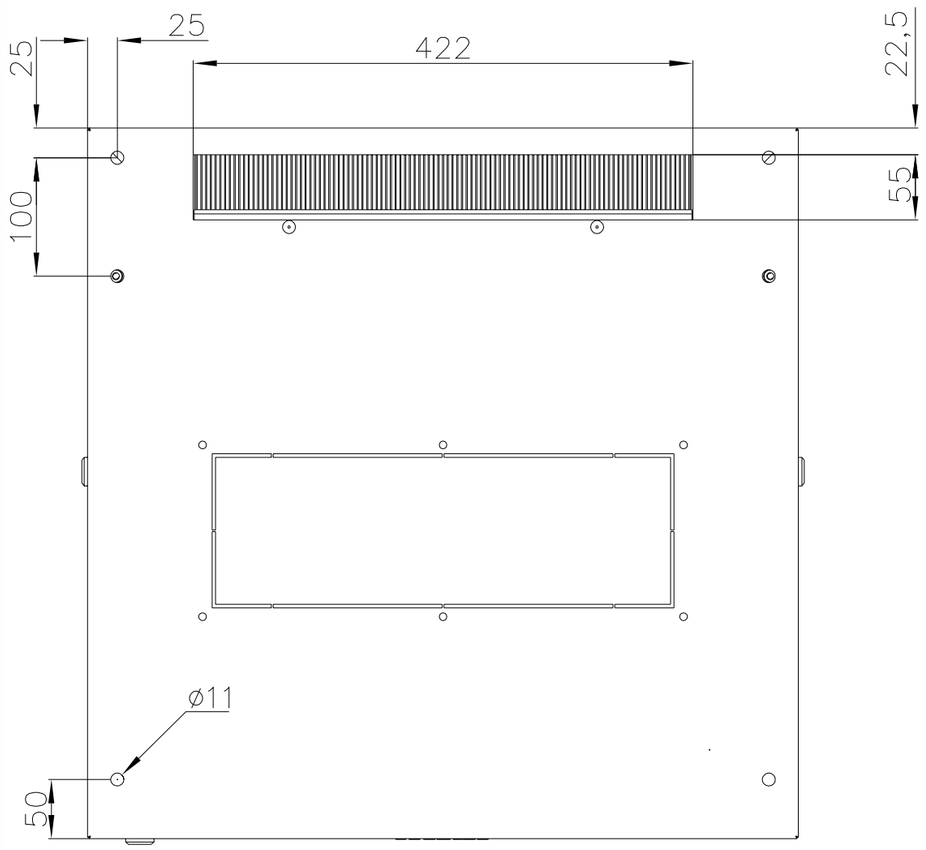

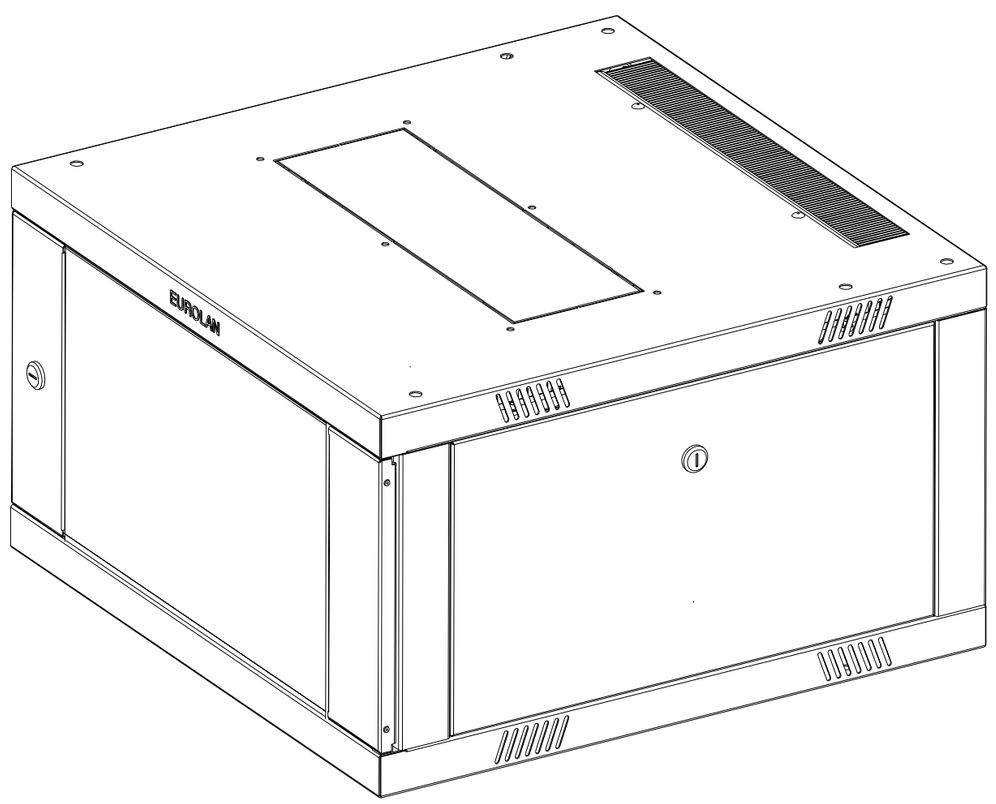

Перв. примен.

Справ. N

Подп. и дата

Инв.N дубл.

Взам. инв.N

Подп. и дата

Инв.N подл.

					Имя файла модели			
					Имя файла чертежа			
Изм	Лист	N докум.	Подп.	Дата	60W–06–66–31GY	Лит.	Масса	Масштаб
Разраб.						0	22	1:5
Пров.						Лист 1	Листов 1	
Т. контр.								
Н. контр.						EUROLAN		
Утв.								

Копировал: Формат